STARDUCT

DISC VALVE DIFFUSER

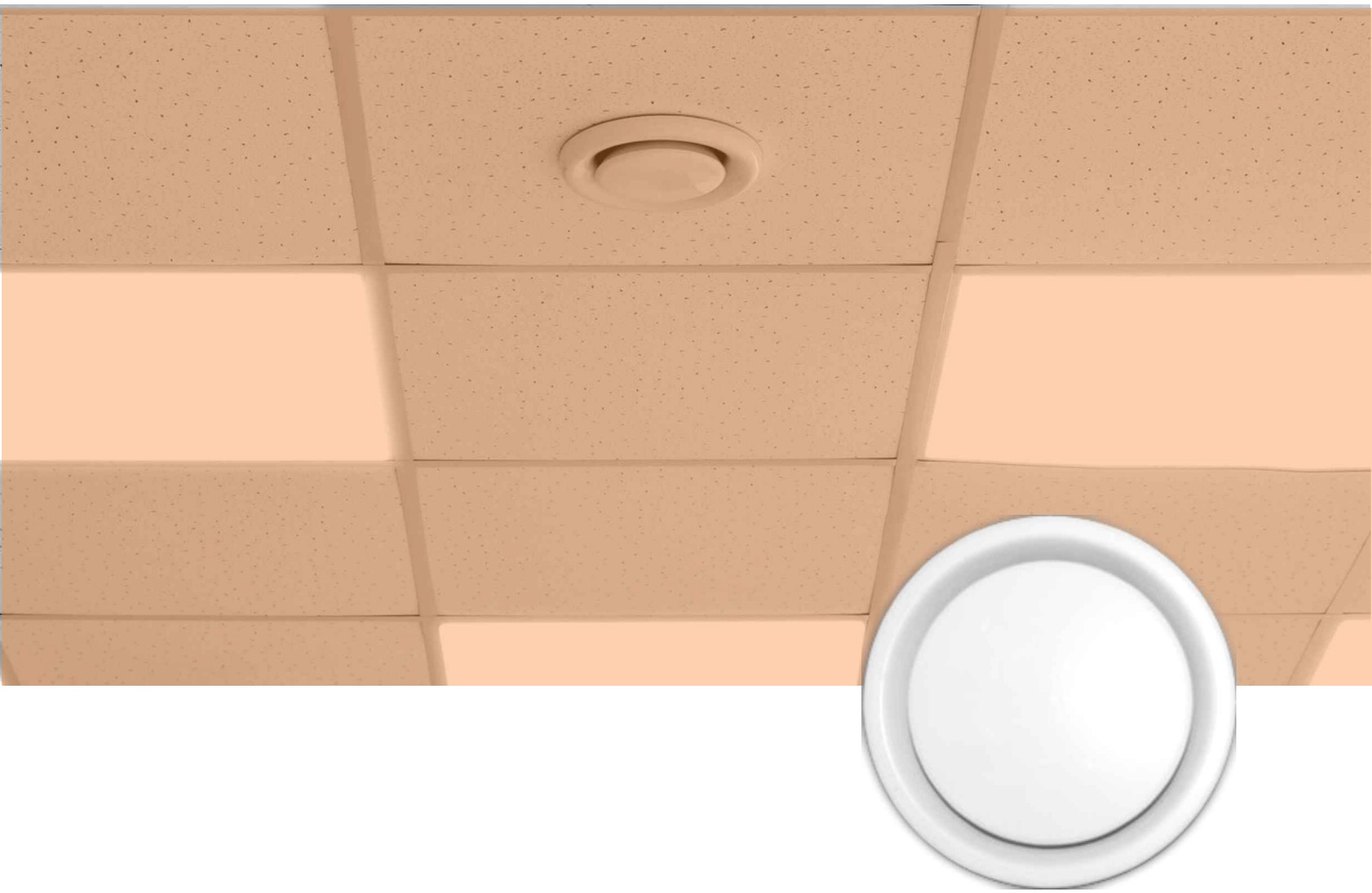

Model:
STD

SPECIFICATION TEXT

Disk Valve have frame made of aluminum sheet grade A6063-T5 and the core made of 1.0mm aluminum sheet . The adjustable core has screw allow it giong up and down by manually turning, so that the discharge airflow can be change in term of throw or volume. The frame is lengthen to create a "build-in air plenum" for flexible ducts of D150 ~ D350.

Powder coating finish in RAL9010 standard colors or optional color as requested with Jotun paint or equivalent, service life over 5 years

Production standards : Ashrea 70:2006. ASHRAE 70-2006 Standard "Method of Testing for Rating the Performance of Air Outlets and Inlets" ADC1062: GRD-84 "Test Code for Grilles, Registers and Diffusers".

Scope of testing: A) Sound Power Level (NC) B) Air Volume versus Static Pressure C) Area Factor D) Throw Pattern (test report pending)

STARDUCT STD - OUTSTANDING FEATURES

1. PRICE & HOMOGENIOUS QUALITY

1 QUALITY
1 PRICE

Only one class of quality, one competitive price.
Ease of purchasing and managing

2. DURABILITY & AESTHETICS

Made of standard A6063 aluminum with
firm construction for high durability and performance.
Powder coated in modern automatic line, guaranteed up to 10 years

3. HIGH STANDARDS

Starduct products are in compatible with international standards of material, design, technical specs, testing.

4. ADDITIONAL VALUES

Anti-paint tape
International standard packages.

DISC VALVE DIFFUSER

TYPICAL APPLICATION

Disc valve diffuser can be used for supply, exhaust and ventilation applications.

Best suited to air distribution systems handling relatively low air flow rates.

Recommended for exhaust of greasy and damp air in areas such as toilets, bathrooms and kitchens.

MATERIAL

- Frame and disc: high grade spun aluminum.
- Connect thread & frame: steel

FINISH

- Standard: powder coated RAL 9010 (option per RAL codes)

SIZE

- Optional (see table)

FEATURES

- Easy to adjust cone up & down
- Free area up to the cone position

APPLICATION

- Air supply/return
- Ceiling mounted or directly to duct

OPTIONAL ACCESSORIES

- GI plenum box

CONSTRUCTION

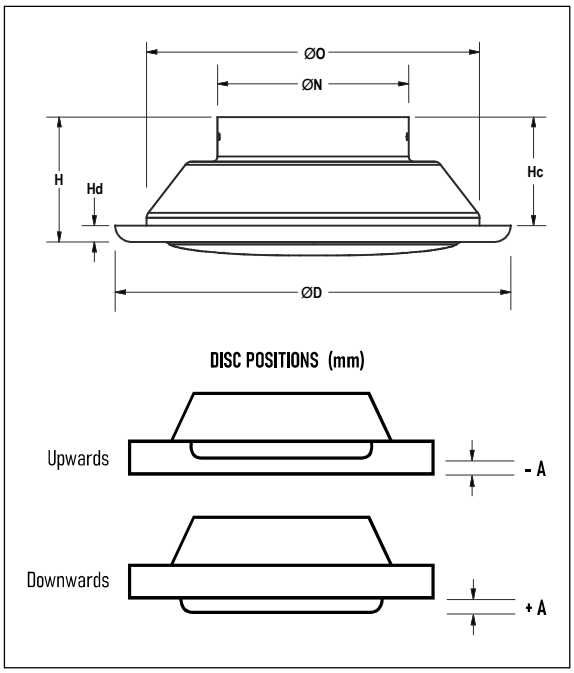

SUPPLY AIR VOLUME VS. THROW (for A = 0)

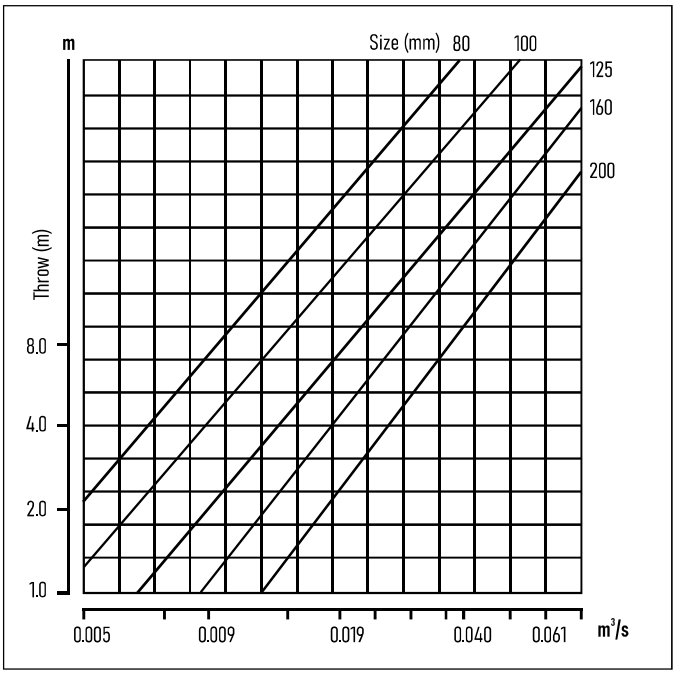

Note: for position A = +10, reduced throw by 30%, for position A = -10, increased throw by 40%

SIZE TABLE

(mm)

Prod. code	Face size (ØD)	Neck size (ØN)	Hc	Hd	H
STD 250	250	95	82	12.5	94.5
STD 300	300	145	82	12.5	94.5
STD 350	350	195	82	12.5	94.5
STD 400	400	245	82	12.5	94.5

PERFORMANCE DATA

SUPPLY AIR DISC VALVE

Neck size (mm)	Disc positions	Airflow rate								
		m³/s	0.005	0.009	0.019	0.028	0.038	0.047	0.057	0.066
95-100	A = + 10	Pt (mmH2O)	0.51	1.12	3.46	6.60	---	---	---	---
		NC (dB)	-	-	30	38	---	---	---	---
	A = 0	Pt (mmH2O)	0.71	2.04	6.11	11.21	---	---	---	---
		NC (dB)	-	20	36	44	---	---	---	---
	A = - 10	Pt (mmH2O)	1.43	4.08	12.23	20	---	---	---	---
		NC (dB)	-	31	45	45	---	---	---	---
125-145	A = + 10	Pt (mmH2O)	0.41	1.12	3.06	5.61	9.20	---	---	---
		NC (dB)	-	-	26	33	42	---	---	---
	A = 0	Pt (mmH2O)	0.82	1.83	5.61	9.40	14.78	---	---	---
		NC (dB)	-	-	33	40	45	---	---	---
	A = - 10	Pt (mmH2O)	1.22	3.06	8.87	16.30	20.00	---	---	---
		NC (dB)	-	26	42	45	45	---	---	---
160-195	A = + 10	Pt (mmH2O)	0.40	0.61	1.83	4.30	5.70	9.20	12.70	---
		NC (dB)	-	-	20	25	31	37	40	---
	A = 0	Pt (mmH2O)	0.40	1.22	3.87	8.20	11.20	18.30	20.00	---
		NC (dB)	-	-	25	35	41	45	45	---
	A = - 10	Pt (mmH2O)	1.00	2.75	8.20	16.30	20.00	20.00	20.00	---
		NC (dB)	-	30	41	45	45	45	45	---
200-245	A = + 10	Pt (mmH2O)	0.40	0.4	0.82	1.63	3.10	4.10	5.10	7.90
		NC (dB)	-	-	-	-	22	25	33	37
	A = 0	Pt (mmH2O)	0.40	0.71	1.83	4.10	5.61	9.1	10.7	18.320
		NC (dB)	-	-	-	24	30	36	40	45
	A = - 10	Pt (mmH2O)	0.40	1.22	4.30	7.60	10.7	18.30	20.00	20.00
		NC (dB)	-	-	26	35	39	45	45	45

RETURN AIR DISC VALVE

Neck size (mm)	Disc position	Airflow rate								
		m³/s	0.005	0.009	0.019	0.028	0.038	0.047	0.071	0.094
95-100	A = + 10	Pt (mmH2O)	0.40	0.40	1.63	3.80	5.80	9.70	---	---
		NC (dB)	-	-	-	23	31	37	---	---
	A = 0	Pt (mmH2O)	0.40	0.76	2.50	5.60	9.70	14.70	---	---
		NC (dB)	-	-	-	30	35	45	---	---
	A = - 10	Pt (mmH2O)	0.61	2.24	7.60	15.20	20.00	20.00	---	---
		NC (dB)	-	-	35	40	45	45	---	---
125-145	A = + 10	Pt (mmH2O)	0.40	0.4	0.71	1.42	2.90	4.10	9.7	---
		NC (dB)	-	-	-	-	20	25	37	---
	A = 0	Pt (mmH2O)	0.40	0.4	1.83	4.10	8.15	11.20	20.00	---
		NC (dB)	-	-	-	21	30	35	45	---
	A = - 10	Pt (mmH2O)	0.40	2.1	7.10	16.80	20.00	20.00	20.00	---
		NC (dB)	-	-	23	35	45	45	45	---
160-195	A = + 10	Pt (mmH2O)	0.40	0.4	0.4	0.81	1.43	2.10	5.20	9.70
		NC (dB)	-	-	-	-	-	-	28	37
	A = 0	Pt (mmH2O)	0.40	0.40	0.81	1.74	3.40	5.30	12.20	20.00
		NC (dB)	-	-	-	-	-	25	37	45
	A = - 10	Pt (mmH2O)	0.40	0.50	1.74	3.80	7.60	14.70	20.00	20.00
		NC (dB)	-	-	-	-	27	35	45	45
200-245	A = + 10	Pt (mmH2O)	0.40	0.4	0.40	0.40	0.76	1.12	2.60	4.38
		NC (dB)	-	-	-	-	-	-	27	34
	A = 0	Pt (mmH2O)	0.40	0.4	0.70	1.40	2.30	3.40	8.40	12.2
		NC (dB)	-	-	-	-	-	20	35	42
	A = - 10	Pt (mmH2O)	0.40	0.50	1.62	3.40	7.10	11.20	20.00	20.00
		NC (dB)	-	-	-	-	-	34	45	45

Note ● A = 0, A = +10 and A= - 10 presents position of the disc at normal position, 10mm below and 10mm above mormal position ●NC based on a room attenuation of 10 dB, re 10^{-12} W
● Dash (-) is for NC<20 ● Pt = total pressure loss across the disc valve

ORDERING CODE

STD - D - RAL - M

- STD: Standard diffuser
- D: Face size
- RAL: Colour: RAL codes
- M: Optional accessories: short/low plenum

STAR ASIA JSC.
Head Office & Factory: Lot C3-C4 Phùng Industrial Park, Đan Phượng district - Hanoi - Vietnam
Phone: (+84) 24 3514 7999 - Website: nsca.vn - Email: nsca@nsca.vn
Business Office & Showroom: 1st floor, VNCC blg. 243A Đê La Thành - Hanoi - Vietnam
Phone: (+84) 24 3514 7991 - Email: kinhdoanh@nsca.vn

STARDUCT

CỬA KHUẾCH TÁN VAN ĐĨA

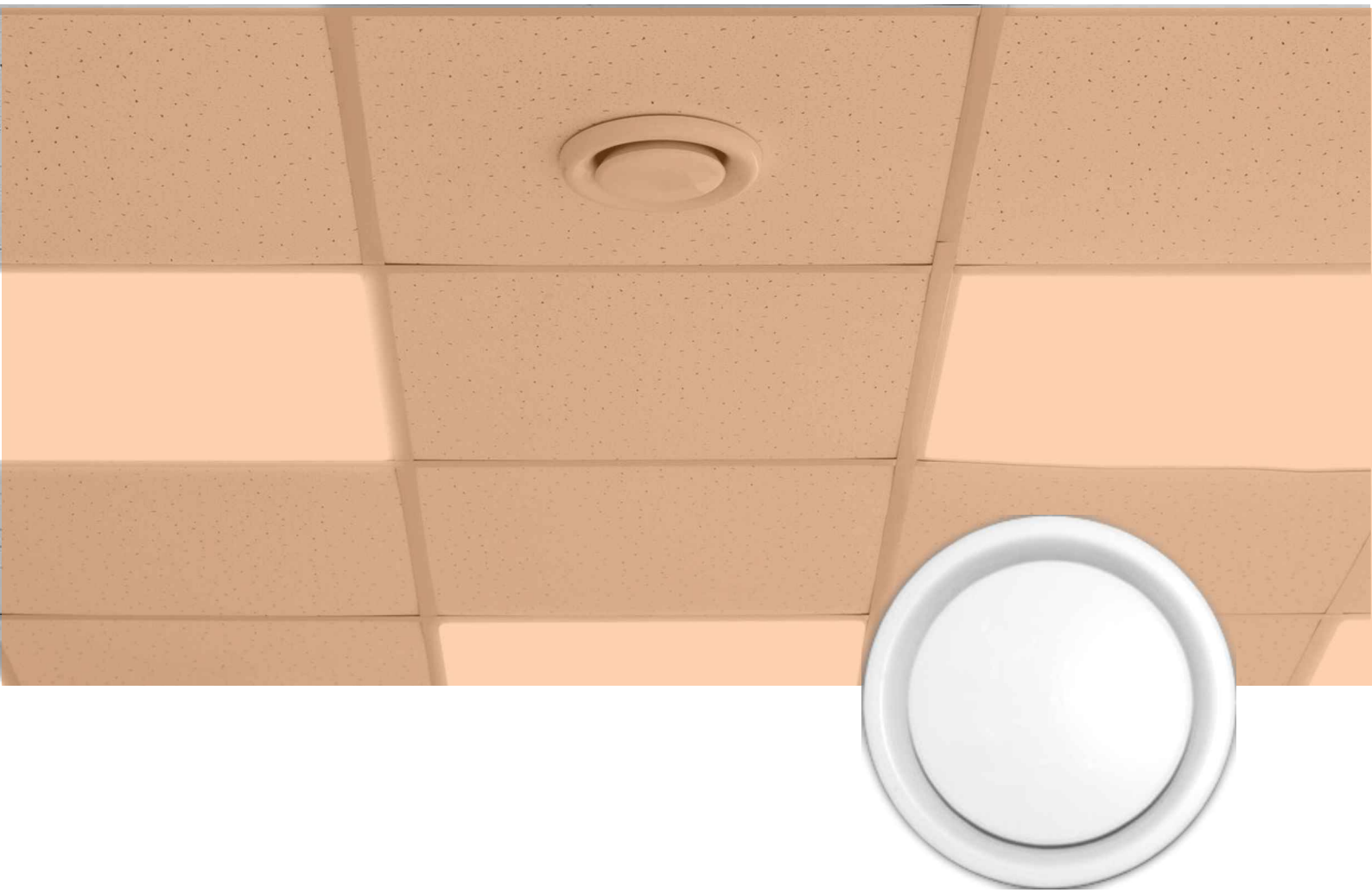

Model:
STD

ĐẶC ĐIỂM KỸ THUẬT VÀ TIÊU CHUẨN SẢN PHẨM

Miệng gió khuếch tán kiểu van đĩa STD được chế tạo bằng nhôm dày 1.2mm. Mác nhôm A6063- T5. Bộ nan khuếch tán bên trong là một đĩa tròn hình khí động học làm bằng nhôm tấm dày 1mm, Được gắn một truc xoay để dễ dàng điều khiển đĩa này lên, xuống nhằm tạo ra lưu lượng dòng chảy không khí kiểu thổi đi xa hoặc thổi rộng. Cổ của miệng gió được kéo dài làm thành hộp gió gắn liền có đường kính phù hợp để nối trực tiếp ống gió mềm các size D150 đến D350

Sơn tĩnh điện màu tiêu chuẩn RAL9010 hoặc màu sắc theo yêu cầu thiết kế kiến trúc bằng sơn Jotun hoặc tương đương, có độ bền màu trên 5 năm

Tiêu chuẩn chế tạo :ASHRAE 70-2006 Standard "Method of Testing for Rating the Performance of Air Outlets and Inlets" ADC1062: GRD-84 "Test Code for Grilles, Registers and Diffusers"

Các tiêu chí thử nghiệm: A) Sound Power Level ((NC)B) Air Volume versus Static Pressure C) Area FactorD) Throw Pattern

STARDUCT STD - NHỮNG KHÁC BIỆT NỔI BẬT

1. Giá cả và hiệu quả kinh tế

1 QUALITY
1 PRICE

Một cấp chất lượng, một cấp giá cạnh tranh.
Giá sản phẩm được cân đối để dễ dàng cho việc mua, quản lý và tính toán hiệu quả sử dụng

2. Chất lượng và thẩm mỹ cao

Chế tạo bằng vật liệu nhôm tiêu chuẩn A6063
kết cấu vững chắc, độ bền và hiệu quả hoạt động cao.
Sơn tĩnh điện trên dây chuyền robot tự động, bảo hành màu tới 10 năm

3. Tiêu chuẩn cao

Các sản phẩm Starduct được tham chiếu và phù hợp với các tiêu chuẩn về vật liệu, thiết kế, chỉ tiêu kỹ thuật, thử nghiệm theo các tiêu chuẩn quốc tế.

4. Nhiều giá trị phụ thêm

Băng giấy chống dính sơn
Bao bì tiêu chuẩn quốc tế.

Nghiên cứu và phát triển sản phẩm là hoạt động thường xuyên liên tục tại Công ty Ngôi Sao Châu Á. Do vậy, chúng tôi giữ quyền thay đổi các thông số kỹ thuật mà không cần phải thông báo trước.
Mọi hình ảnh trong tài liệu này chỉ mang tính chất minh hoạ, không nhất thiết đúng như thực tế. Xin xem thêm tại trang web **nsca.vn** hoặc liên lạc với chúng tôi để có thông tin cụ thể và chi tiết

CỬA KHUẾCH TÁN VAN ĐĨA

ỨNG DỤNG

Cửa khuếch tán van đĩa có thể dùng làm cửa cấp, cửa hồi hoặc cửa thông gió.

Sản phẩm thích hợp cho hệ thống phân phối khí với mức lưu lượng tương đối thấp.

Cửa có thể chỉnh lõi lên hoặc xuống để thay đổi dung lượng và cự ly cấp khí.

Đặc biệt STD có thể dùng làm cửa hút các loại khí phức tạp, chứa dầu mỡ và hơi ẩm như trong phòng tắm, nhà bếp.

VẬT LIỆU

- Khung/đĩa van: nhôm liền tấm dày 1.0mm mác A1060.
- Cơ cấu chỉnh lõi: thép

HOÀN THIỆN

- Màu tiêu chuẩn: sơn tĩnh điện trắng mờ mã RAL 9010 (có tùy chọn màu theo hệ RAL)

KÍCH THƯỚC

- Tùy chọn (xem bảng)

ĐẶC ĐIỂM HOẠT ĐỘNG

- Lõi cửa chỉnh lên xuống dễ dàng
- Tỉ lệ thoáng tùy góc chỉnh

ỨNG DỤNG

- Khi cần thay đổi dung lượng và cự ly
- Gắn trần, làm cửa cấp hoặc hút

CÁC TÙY CHỌN PHỤ KIỆN

- Hộp gió và các phụ tùng (xem thêm trang sau)

CHI TIẾT CẤU TẠO

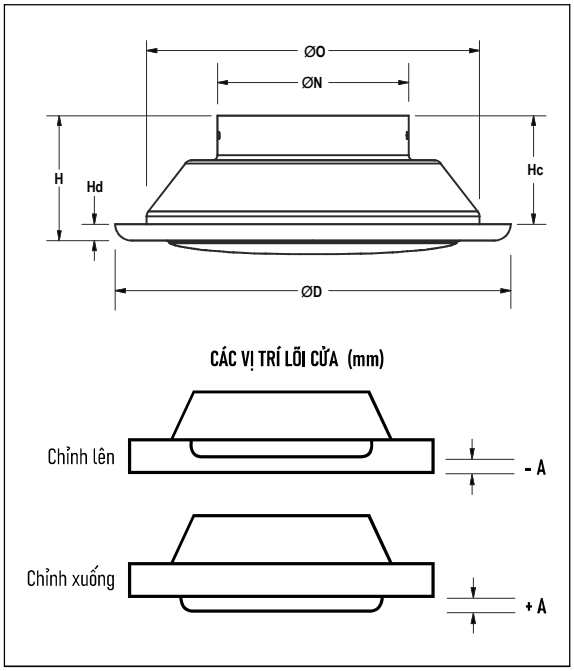

LƯU LƯỢNG CẤP VÀ CỰ LY THỔI (vị trí đĩa van tại A=0)

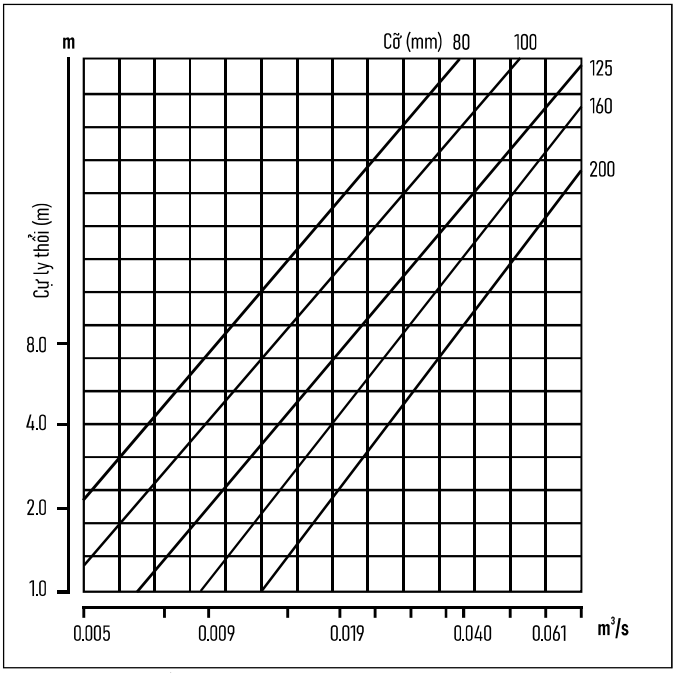

Chú thích: chỉnh lõi xuống 10mm - cự ly giảm 30%, chỉnh lên 10mm - cự ly tăng 40%

BẢNG CỠ CỬA

(mm)

Mã sản phẩm	Cỡ mặt (ØD)	Cỡ cổ (ØN)	Hc	Hd	H
STD 250	250	95	82	12.5	94.5
STD 300	300	145	82	12.5	94.5
STD 350	350	195	82	12.5	94.5
STD 400	400	245	82	12.5	94.5

THÔNG SỐ HOẠT ĐỘNG

ỨNG DỤNG CỬA CẤP

Cỡ cổ (mm)	Vị trí đĩa lõi	Lưu lượng								
		m^3/s	0.005	0.009	0.019	0.028	0.038	0.047	0.057	0.066
95-100	A = + 10	Pt (mmH2O) NC (dB)	0.51 -	1.12 -	3.46 30	6.60 38	--- ---	--- ---	--- ---	--- ---
	A = 0	Pt (mmH2O) NC (dB)	0.71 -	2.04 20	6.11 36	11.21 44	--- ---	--- ---	--- ---	--- ---
	A = - 10	Pt (mmH2O) NC (dB)	1.43 -	4.08 31	12.23 45	20 45	--- ---	--- ---	--- ---	--- ---
125-145	A = + 10	Pt (mmH2O) NC (dB)	0.41 -	1.12 -	3.06 26	5.61 33	9.20 42	--- ---	--- ---	--- ---
	A = 0	Pt (mmH2O) NC (dB)	0.82 -	1.83 -	5.61 33	9.40 40	14.78 45	--- ---	--- ---	--- ---
	A = - 10	Pt (mmH2O) NC (dB)	1.22 -	3.06 26	8.87 42	16.30 45	20.00 45	--- ---	--- ---	--- ---
160-195	A = + 10	Pt (mmH2O) NC (dB)	0.40 -	0.61 -	1.83 20	4.30 25	5.70 31	9.20 37	12.70 40	--- ---
	A = 0	Pt (mmH2O) NC (dB)	0.40 -	1.22 -	3.87 25	8.20 35	11.20 41	18.30 45	20.00 45	--- ---
	A = - 10	Pt (mmH2O) NC (dB)	1.00 -	2.75 30	8.20 41	16.30 45	20.00 45	20.00 45	20.00 45	--- ---
200-245	A = + 10	Pt (mmH2O) NC (dB)	0.40 -	0.4 -	0.82 -	1.63 -	3.10 22	4.10 25	5.10 33	7.90 37
	A = 0	Pt (mmH2O) NC (dB)	0.40 -	0.71 -	1.83 -	4.10 24	5.61 30	9.1 36	10.7 40	18.320 45
	A = - 10	Pt (mmH2O) NC (dB)	0.40 -	1.22 -	4.30 26	7.60 35	10.7 39	18.30 45	20.00 45	20.00 45

ỨNG DỤNG CỬA HỒI

Cỡ cổ (mm)	Vị trí đĩa lõi	Lưu lượng								
		m^3/s	0.005	0.009	0.019	0.028	0.038	0.047	0.071	0.094
95-100	A = + 10	Pt (mmH2O) NC (dB)	0.40 -	0.40 -	1.63 -	3.80 23	5.80 31	9.70 37	--- ---	--- ---
	A = 0	Pt (mmH2O) NC (dB)	0.40 -	0.76 -	2.50 -	5.60 30	9.70 35	14.70 45	--- ---	--- ---
	A = - 10	Pt (mmH2O) NC (dB)	0.61 -	2.24 -	7.60 35	15.20 40	20.00 45	20.00 45	--- ---	--- ---
125-145	A = + 10	Pt (mmH2O) NC (dB)	0.40 -	0.4 -	0.71 -	1.42 -	2.90 20	4.10 25	9.7 37	--- ---
	A = 0	Pt (mmH2O) NC (dB)	0.40 -	0.4 -	1.83 -	4.10 21	8.15 30	11.20 35	20.00 45	--- ---
	A = - 10	Pt (mmH2O) NC (dB)	0.40 -	2.1 -	7.10 23	16.80 35	20.00 45	20.00 45	20.00 45	--- ---
160-195	A = + 10	Pt (mmH2O) NC (dB)	0.40 -	0.4 -	0.4 -	0.81 -	1.43 -	2.10 -	5.20 28	9.70 37
	A = 0	Pt (mmH2O) NC (dB)	0.40 -	0.40 -	0.81 -	1.74 -	3.40 -	5.30 25	12.20 37	20.00 45
	A = - 10	Pt (mmH2O) NC (dB)	0.40 -	0.50 -	1.74 -	3.80 -	7.60 27	14.70 35	20.00 45	20.00 45
200-245	A = + 10	Pt (mmH2O) NC (dB)	0.40 -	0.4 -	0.40 -	0.40 -	0.76 -	1.12 -	2.60 27	4.38 34
	A = 0	Pt (mmH2O) NC (dB)	0.40 -	0.4 -	0.70 -	1.40 -	2.30 -	3.40 20	8.40 35	12.2 42
	A = - 10	Pt (mmH2O) NC (dB)	0.40 -	0.50 -	1.62 -	3.40 -	7.10 -	11.20 34	20.00 45	20.00 45

Chú thích ● Các trị số A=0, A=+10 và A=-10 tương ứng với 3 vị trí lõi ở giữa, ở dưới (10mm) và trên (10mm) so với vị trí giữa ●NC dựa trên phòng có mức hấp thụ âm 10 dB, re 10^{-12} W
● Dấu gạch ngang (-) là trị số NC<20 ● Pt = tổng sụt áp qua cửa

MÃ ĐẶT HÀNG

STD - D - RAL - M

- STD: Cửa tiêu chuẩn
- D: Cỡ mặt
- RAL: Tùy chọn: mã màu RAL
- M: Tùy chọn: hộp gió thấp

CÔNG TY CP ĐẦU TƯ CÔNG NGHỆ NGÔI SAO CHÂU Á
Văn phòng & Nhà máy : Lô C3-C4 Cụm Công Nghiệp thị trấn Phùng - Đan Phượng - Hà Nội
Điện thoại: +84 (24) 35147999 - Website: nsca.vn - Email: nsca@nsca.vn
VPGD & Phòng trưng bày : Tầng 1 Tòa nhà VNCC, 243A Đê La Thành - Đống Đa - Hà Nội
Điện thoại: (+84) 24 3514 7991 - Email: kinhdoanh@nsca.vn